ԾԱԾԿԻ ՀԱՏԱԿԱԳԻԾ

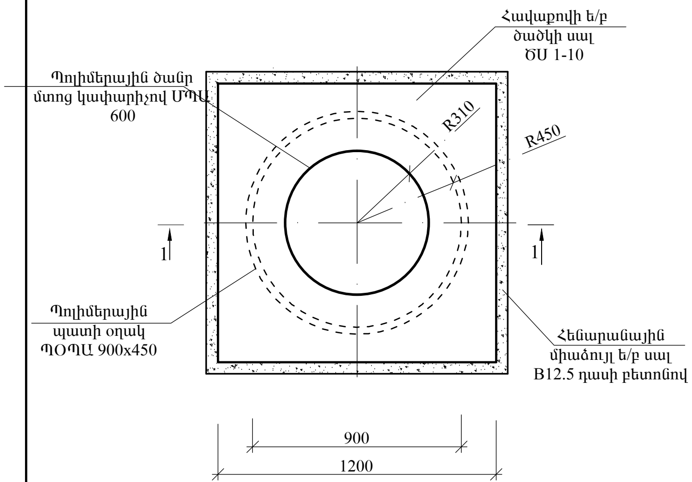

ԿՏՐՎԱԾՔ 1-1

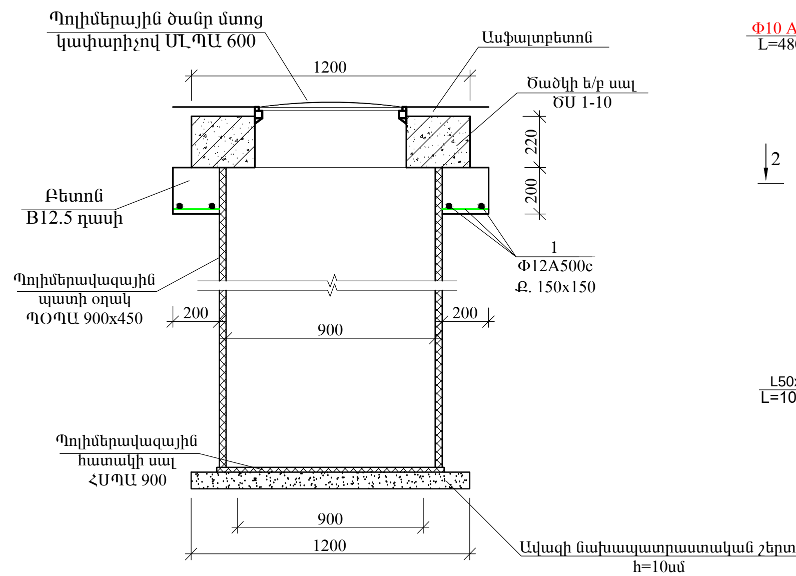

ԱՍՏԻՃԱՆ Ա-1

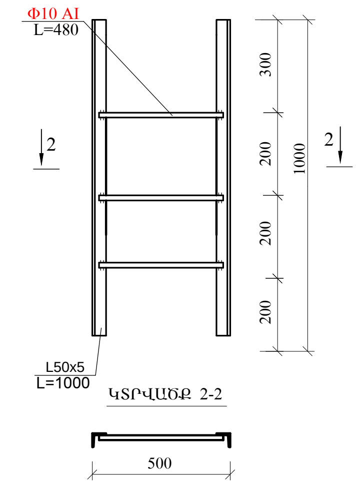

Հենարանային միաձույլ ե/բ սալի ամրանավորում

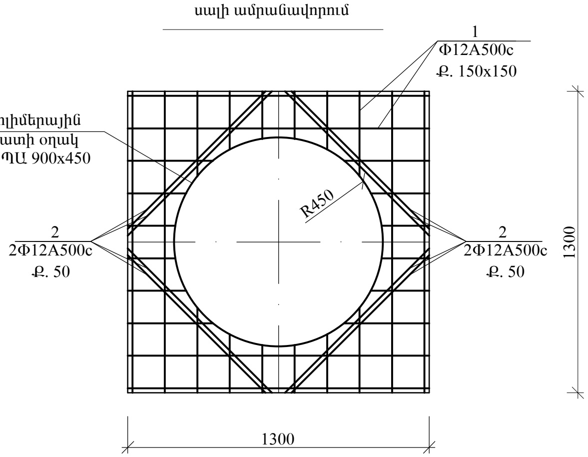

ՍԱՄՆԱԳԻՐ ՄԵԿ ԷԼԵՄԵՆՏԻ ՀԱՄԱՐ

Հ/Հ	ԱՆՎԱՆՈՒՄ	Քանակ հատ	Միավորի քաշը կգ	Ընդհանուր քաշը կգ
	ՀՈՐ D=900; $H_{հաշվ.}$=1800			
	ՊՕՊԱ 900x450	4	-	-
	Պոլիմերային հատակի սալ ՀՍՊԱ 900	1	-	-
	Ծածկի սալ ԾՍ 1-10	1	250	250
	Պոլիմերային ծանր մտոց կափարիչով ՄՊԱ 600	1	-	-
	ԱՍՏԻՃԱՆ Ա - 1			
	L 50x5 L=1800	2	7.2	14.4
	Φ10 AcI L=480	7	0.3	2.1
	L 50x5 L=150	4	0.6	2.4
	Հենարանային միաձույլ ե/բ սալ			
	Φ12 A500c Ǵ L=12.5 մ	--	11.1	
	Φ12 A500c L=880	8	6.3	
	Բետոն B12.5 դասի		0.20 $մ^3$	

ԾԱՆՈԹՈՒԹՅՈՒՆ

1. Ավազե նախապատրաստական շերտ h=10սմ հաստությամբ ` 0.15$մ^3$

2. Պատի օղակները կարելի է պատվիրել խողովակի անցման համար նախատեսված անցքերով, կամ անցքը բացել տեղում

				Տավուշի մարզ, ՕԲՅԵԿՏ № 09/006-21ԱՋ			
Գլխ.ճարտ.	Ս.Քոչարյան			Ենոքավան համայնքի նոր ջրագծի կառուցում			
Նախագծ.	Հ. Դավթյան						
				ՏԻՊԱՐԱՅԻՆ ԵՎ ՏԱՐԲԵՐԱԿԱՅԻՆ ՆԱԽԱԳԾԱՅԻՆ ԼՈՒԾՈՒՄՆԵՐ	Փուլ	Թերթ	Թերթեր
Պաշտոն	ԱԱՀ	Ստորագ.			ԱՆ	36	38
				Ջրամատակարարման պոլիմերային կլոր հոր	«ՀԻԴՐՈԳԱԶՇԻՆՆԱԽԱԳԻԾ» ՍՊԸ		